Positive Displacement Flowmeter - High Flow

KTP-3000 Series

SUMMARY

KTP-3000 Series는 소유량용 오발기어식 용적 유량계로 유체의 에너지를 이용하여 2개의 타원형 톱니바퀴를 연속적으로 동작시킨다. 일정한 용적의 용기에 유체의 유입·유출을 반복하여 단위시간당 유입 및 유출회수와 용기의 용적을 적산하여 유량을 측정하며, 유체의 유속이나 압력을 이용한 간접적인 측정방식이 아닌 직접적인 부피를 측정하므로 높은 측정 정확도를 보여준다.

KTP-3000-MF-F

FEATURE

1. 측정 정확도가 높고 미소유량의 측정이 가능하다.
2. 물·기름·화학약품등 광범위한 유체를 측정할 수 있다.
3. 고점도의 유체 측정에 적합하다.
4. 직관부가 거의 필요 없다.
5. 먼지나 이물질에 약하며 압력손실이 크다.

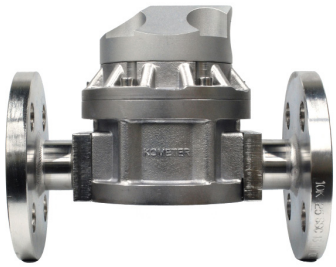

KTP-3000-S-F

KTP-3000-S-T

MODEL CODE

KTP-3000	-	□	-	□	Specification
		S			Pulse (Hall Effect, Reed switch)
		F			LC Display (AC 110/220 V) with Backlight. Moment, Flow rate, Totalizer DC 24 V (4-wire) DC 4-20 mA, Pulse
		MF			LC Display (3.6 V battery) Moment·Total flow DC 24 V (2-wire) DC 4-20 mA
				F	Flange
				T	Screw

STANDARD SPECIFICATION

Connection	KS/JIS/ASME/DIN Std. Flange, PT
Size	15A(1/2") ~ 50A(2")
Flow Ranges	5 cP 초과 : (2 ~ 350) LPM 5 cP 미만 : (3 ~ 300) LPM
Accuracy	±0.5 % F.S
Repeatability	0.03 %
Max. Viscosity	1,000 Centipoise
Operation Press.	Max. 20 Kgf/cm^2.G(Op. 55 bar)
Operation Temp.	Max. 120 ℃ (Option 200 ℃)

KM-1401PDM-KR

All Right Reserverd. Copyright © 2013, KOREA FLOW METER IND. CO., LTD.

FLOW RANGES

Connector Size		Flow ranges (LPM)	
		5 cP 초과	5 cP 미만
15A	1/2B	1-30	1-30
25A	1B	3-100	5-100
40A	1-1/2B	6-200	10-200
50A	2B	10-300	15-300

DIMENSIONS

Connector Size		L(mm)	
		Flange	Screw
15A	1/2B	180	95/140
25A	1B	220	170
40A	1-1/2B	250	200
50A	2B	280	230

*** Flange type 의 면간거리 (L) 주문제작 가능.**

STANDARD MATERIAL

No.	Description	Material
1	Body	316SS
2	Rotors	316SS
3	Shafts	316SS
4	O-ring	NBR/Teflon

STRAINER

Connector Size		Straner mesh	Clearance
15A	1/2B	60	0.0092
20A	3/4B	60	0.0092
25A	1B	60	0.0092
40A	1-1/2B	60	0.0092
50A	2B	60	0.0092

DRAWINGS

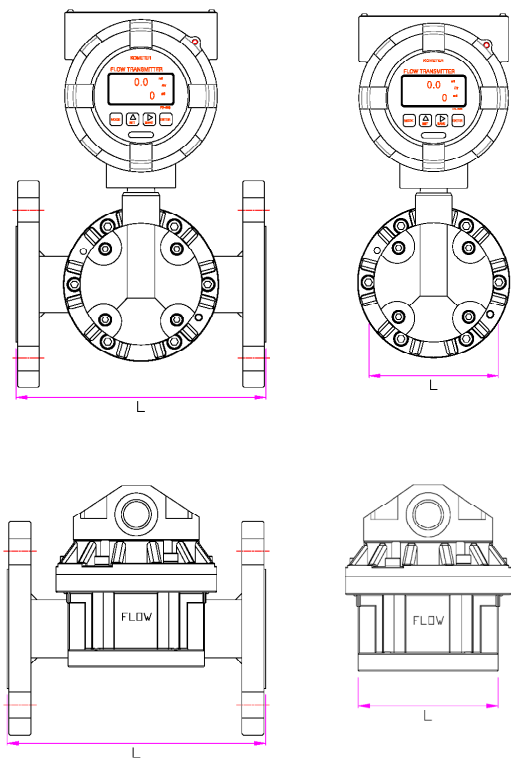

STRUCTURAL DRAWING

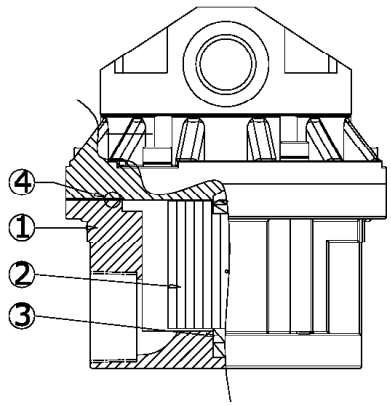

KM-1401PDM-KR